ABRANOVA s.r.o., Rvenice 73, 440 01 Rvenice
Web: www. abranova.cz
Email: info@abranova.cz

Podložné talíře ze sklotextilu

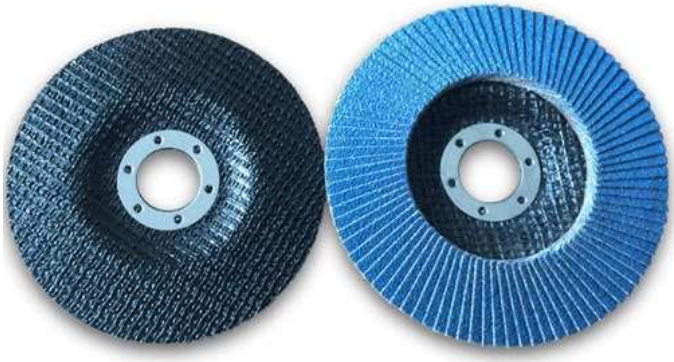

Podložné talíře jsou vyráběny z kvalitní sklotextilní tkaniny s perlinkovou vazbou. Následné použití fenolové pryskyřice spolu s technologickým postupem tepelného vytvrzování dodává těmto podložným talířům vysokou pevnost a flexibilitu. Středové kroužky jsou z pozinkovaného plechu. Standardně se sklotextilní podložné talíře vyrábí ve třech tvarech T29 – šikmé, T27 – rovné a T28 – vypouklý, vše s jedním či dvěma kroužky v průměrech od 95 mm do 170 mm a 7 – 13ti vrstvách sklotextilní tkaniny. Naše společnost je schopna zajistit i zakázkovou výrobu, přesně dle požadavků zákazníka (nestandardní průměry, počty vrstev……)

Vhodné použití:

- Výroba lamelových kotoučů
- Výroba kotoučů z netkané textilie
- Výroba plstěných kotoučů

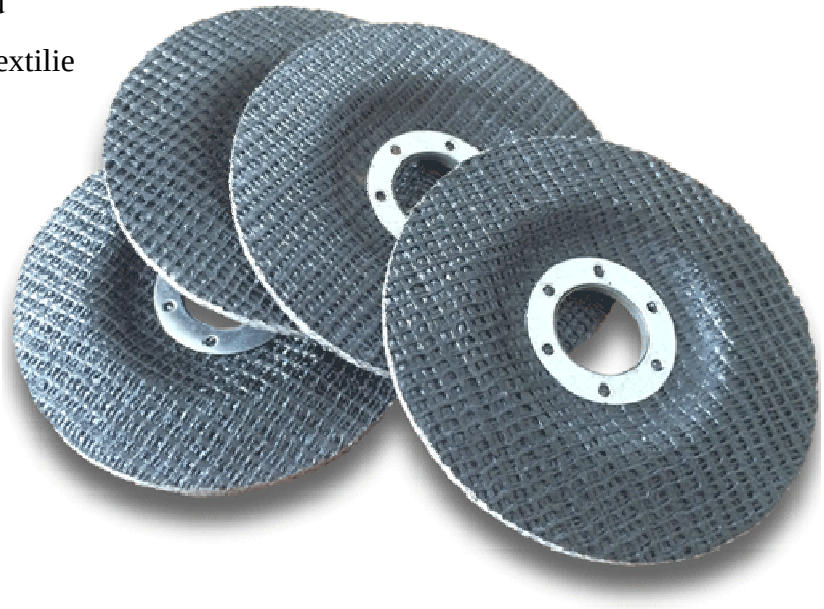

ABRANOVA s.r.o., Rvenice 73, 440 01 Rvenice
Web: www. abranova.cz
Email: info@abranova.cz

Tvar T29 – zkosený

Údaj / Parametr	Tolerance (mm)	Průměr lamelového kotouče (mm)				
		100	**115**	**125**	**150**	**180**
Průměr podložného talíře $\mathbf{D_1}$	+/- 1,0	93 - 95	105 - 108	115 - 118	139 - 141	168 - 171
Průměr díry **H**	+0,16/-0,0	16,3	22,23	22,23	22,23	22,23
Průměr plochy upnutí **K**	+3,0/-0,0	36	45	45	50	50
Vnější průměr vydutí / zkosení **L**	+3,0/-0,0	(55)	(61)	(61)	(87)	(87)
Úhel sklonu **α**	+/-1°	9°	9°	9°	8/11°	8/11°
Tloušťka podložného talíře **s**	+/-0,2	v závislosti na počtu vrstev a typu sklotextilu				
Vnitřní radius vydutí $\mathbf{R_1}$		dosud nestanoveno				
Vnější radius zlomu $\mathbf{R_2}$						
Tloušťka podložného talíře T	+/-0,2					

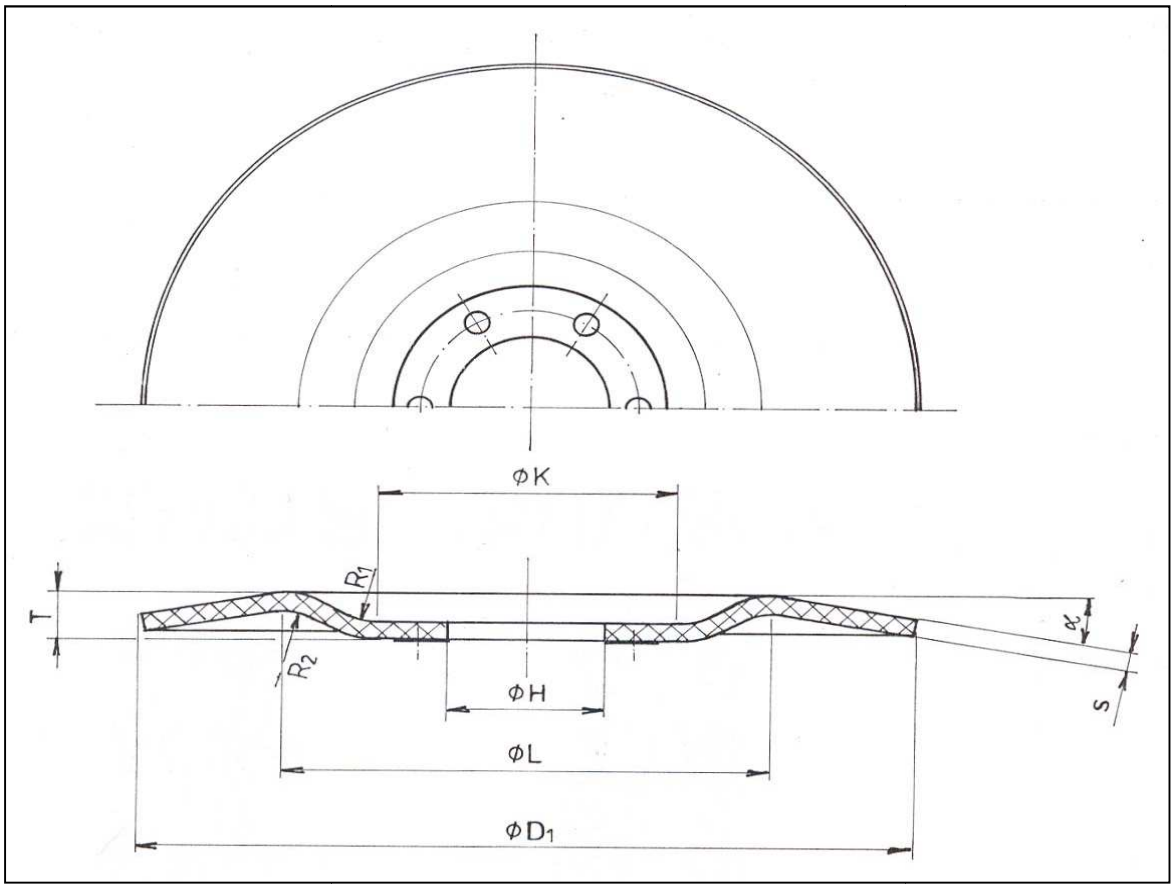

ABRANOVA s.r.o., Rvenice 73, 440 01 Rvenice
Web: www. abranova.cz
Email: info@abranova.cz

Tvar T27 – rovný

Údaj / Parametr	Tolerance (mm)	Průměr lamelového kotouče (mm)				
		100	**115**	**125**	**150**	**180**
Průměr podložného talíře $\mathbf{D_1}$	+/- 1,0	93 - 95	105 - 108	115 - 118	139 - 141	168 - 171
Průměr díry **H**	+0,16/-0,0	16,3	22,23	22,23	22,23	22,23
Průměr plochy upnutí **K**	+3,0/-0,0	36	45	45	50	50
Vnější průměr vydutí / zkosení **L**	+3,0/-0,0	(55)	(62)	(62)	(82)	(82)
Úhel sklonu **α**		0°	0°	0°	0°	0°
Tloušťka podložného talíře **s**	+/- 0,2	v závislosti na počtu vrstev a typu sklotextilu				
Vnitřní radius vydutí $\mathbf{R_1}$		dosud nestanoveno				
Vnější radius zlomu $\mathbf{R_2}$						
Tloušťka podložného talíře T	+/- 0,2					

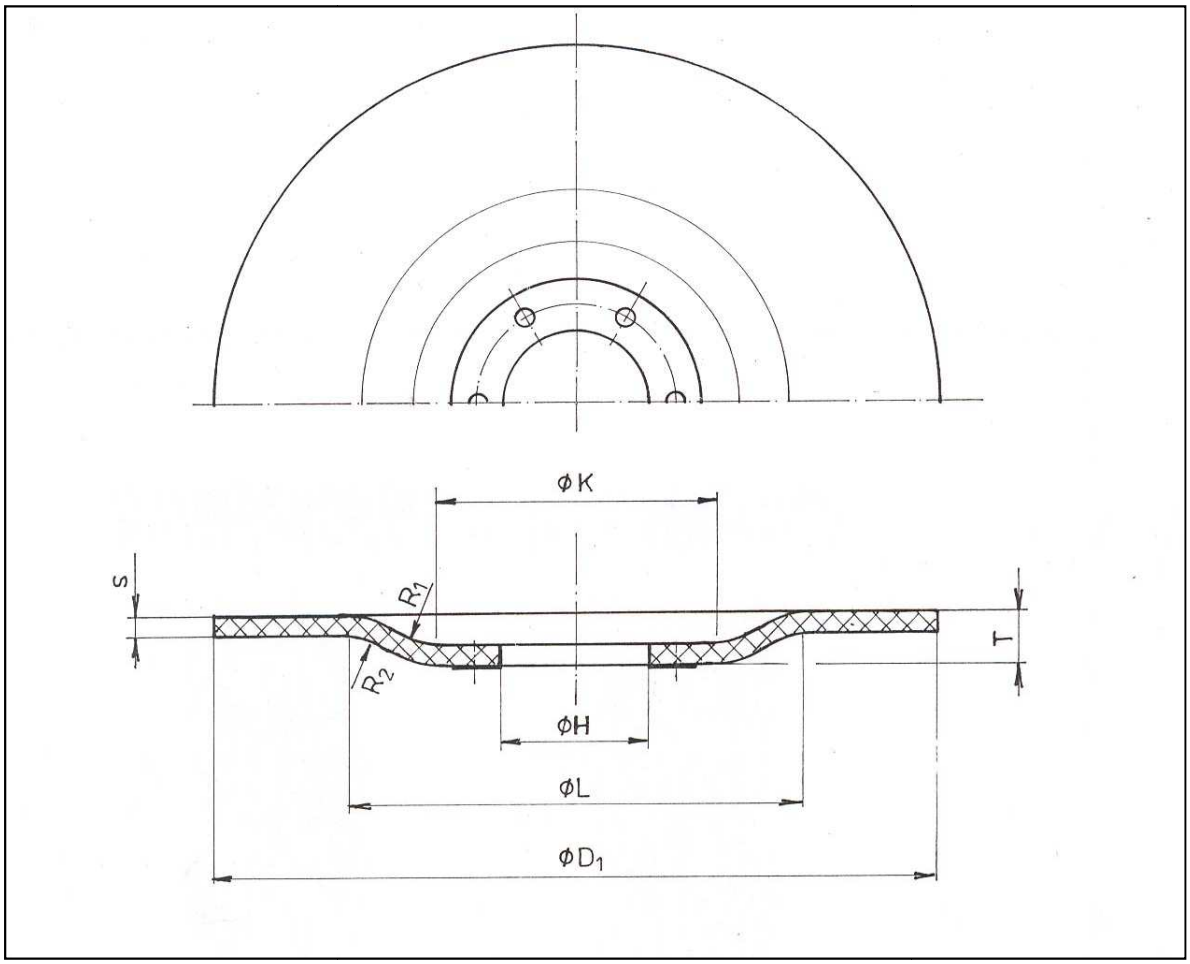

ABRANOVA s.r.o., Rvenice 73, 440 01 Rvenice
Web: www. abranova.cz
Email: info@abranova.cz

Tvar T28 – vypouklý
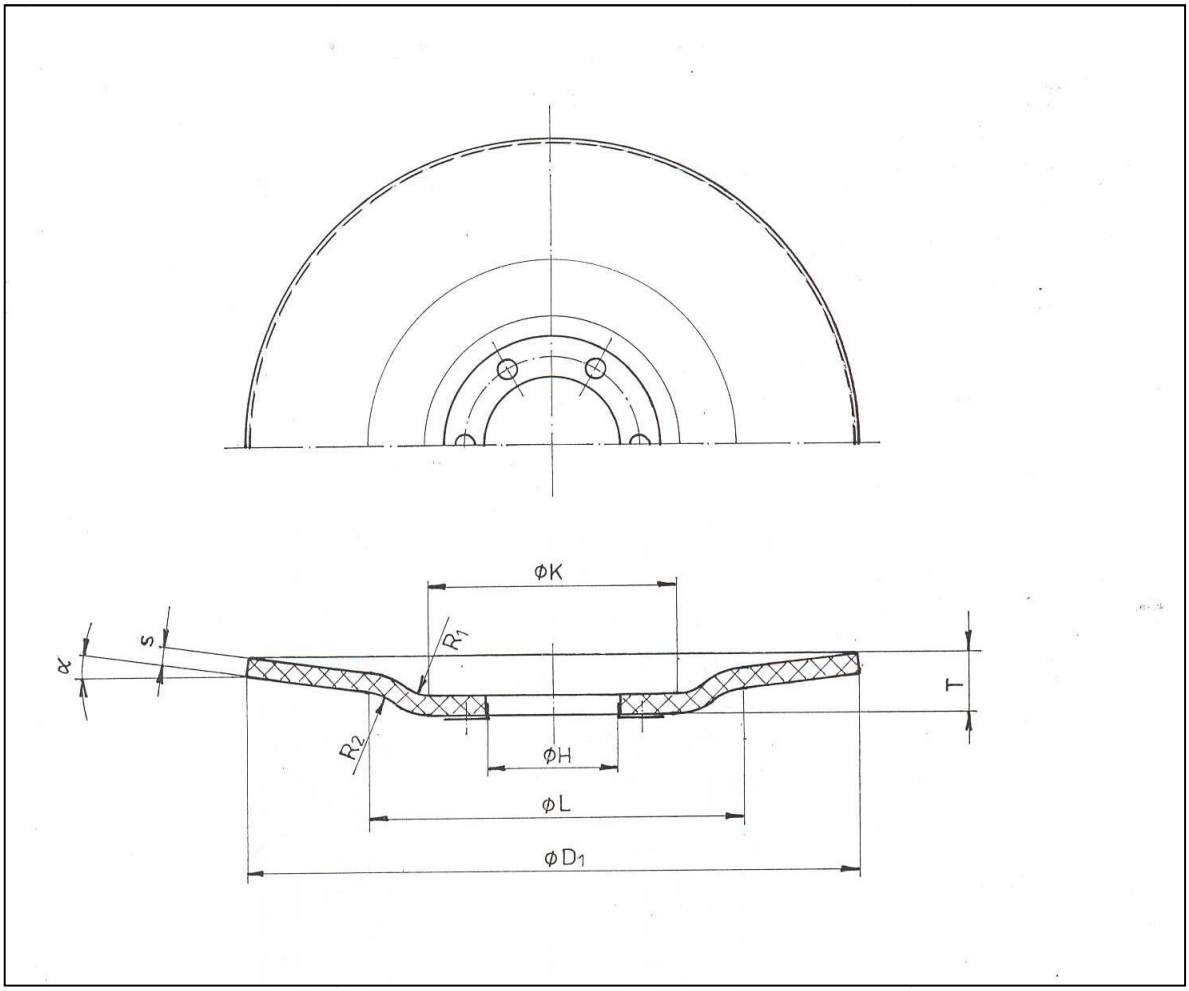
Údaj / Parametr	Tolerance (mm)	Průměr lamelového kotouče (mm)				
		100	**115**	**125**	**150**	**180**
Průměr podložného talíře $\mathbf{D_1}$	+/- 1,0	93 - 95	105 - 108	115 - 118	139 - 141	168 - 171
Průměr díry **H**	+0,16/-0,0	16,3	22,23	22,23	22,23	22,23
Průměr plochy upnutí **K**	+3,0/-0,0	36	45	45	50	50
Vnější průměr vydutí / zkosení **L**	+3,0/-0,0	(55)	(61)	(61)	(87)	(87)
Úhel sklonu **α**	+/-1°	-4°	-4°	-4°	-5°	-5°
Tloušťka podložného talíře **s**	+/-0,2	v závislosti na počtu vrstev a typu sklotextilu				
Vnitřní radius vydutí $\mathbf{R_1}$		dosud nestanoveno				
Vnější radius zlomu $\mathbf{R_2}$						
Tloušťka podložného talíře T	+/-0,2